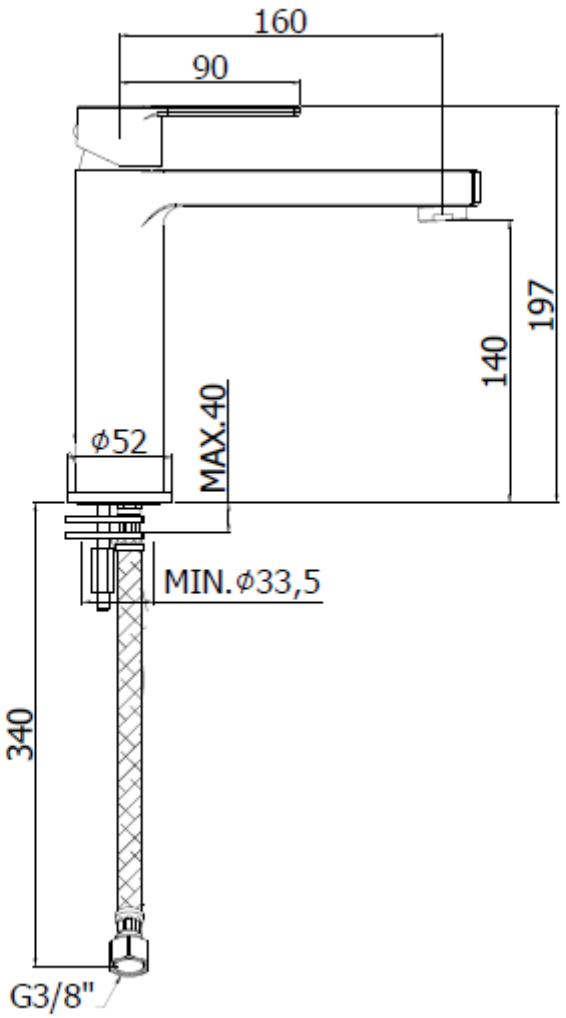
160
90
197
140
MAX.40
ϕ52
MIN.ϕ33,5
340
G3/8"