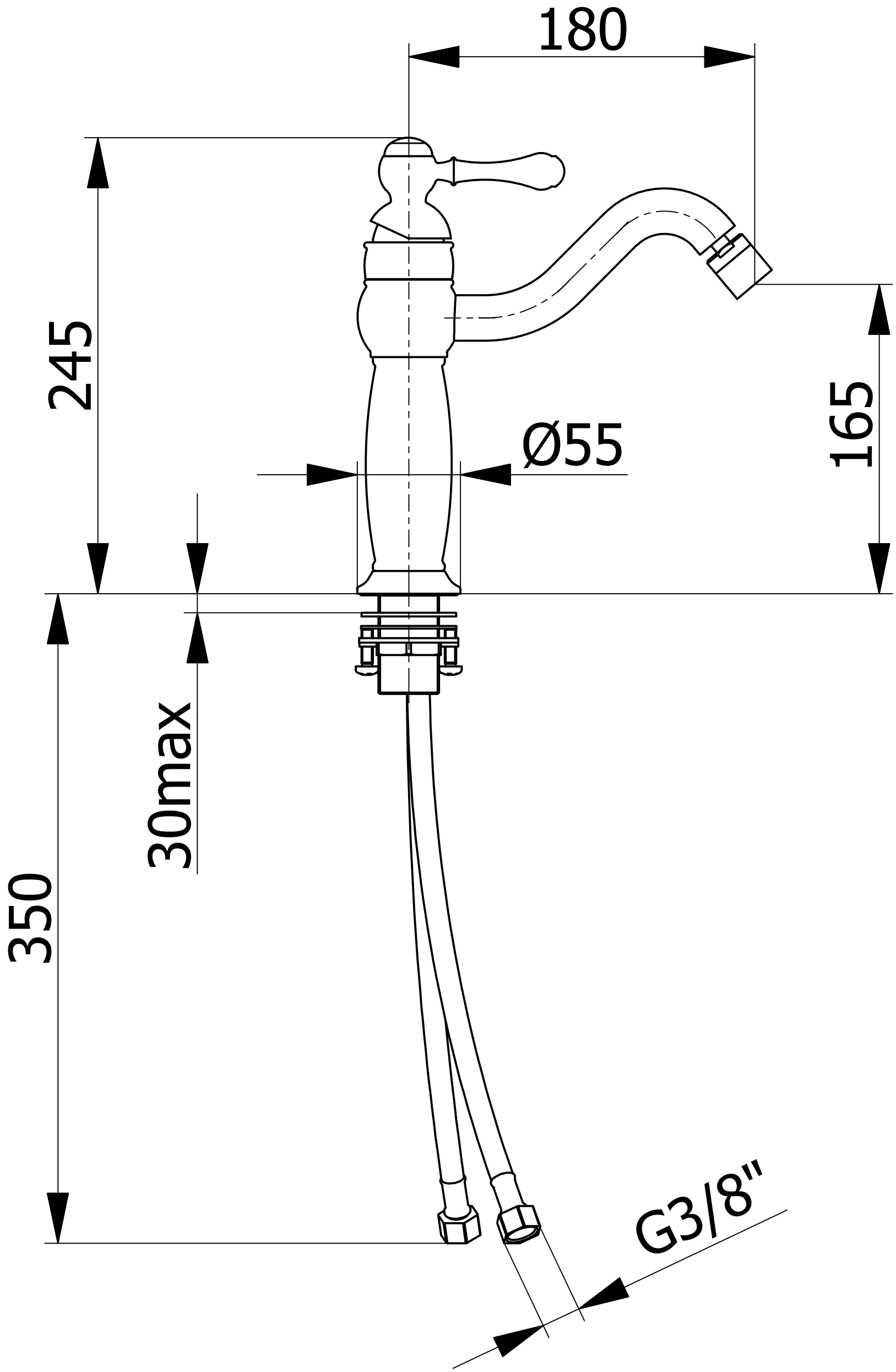

Revisione	Data	Descrizione revisione	Disegnato	Controllato/Approvato

DEMM RUBINETTERIA

Denominazione

BIDET RORY

		Disegnato	Controllato/Approvato	Scala: 1:1	Tolleranze non indicate	Codice:
Conchiglia N°	Data	21/07/2021	21/07/2021		PO11	4720
Stampo N°	Firma	Mauro	Mauro			

Peso	Materiale	Smussi non quotati	Raggi non quotati	Trattamenti termici	Finitura superficiale
N/A					

A TERMINI DI LEGGE QUESTO DISEGNO NON PUO' ESSERE RIPRODOTTO E/O DISTRIBUITO SENZA L'AUTORIZZAZIONE DI DEMM RUBINETTERIE