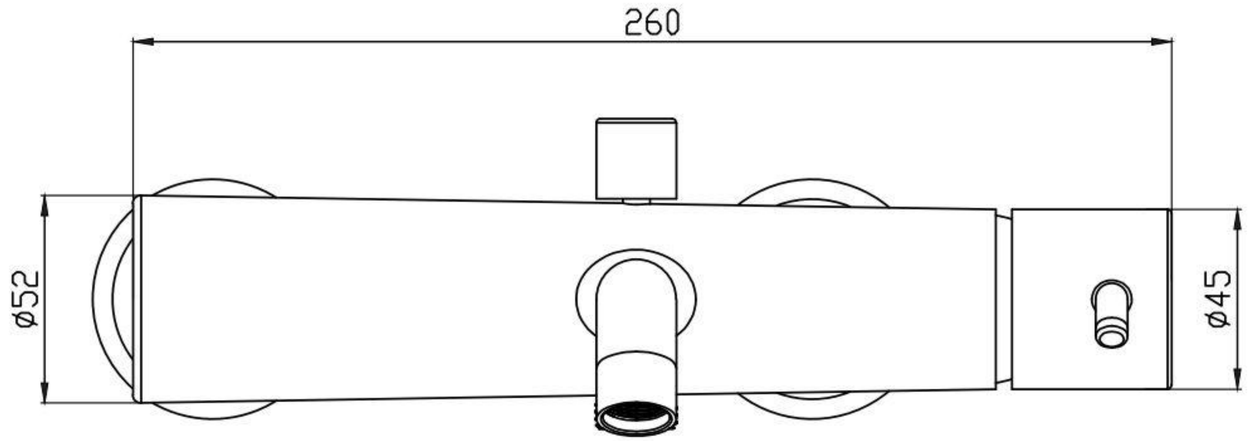
260
ø52
ø45

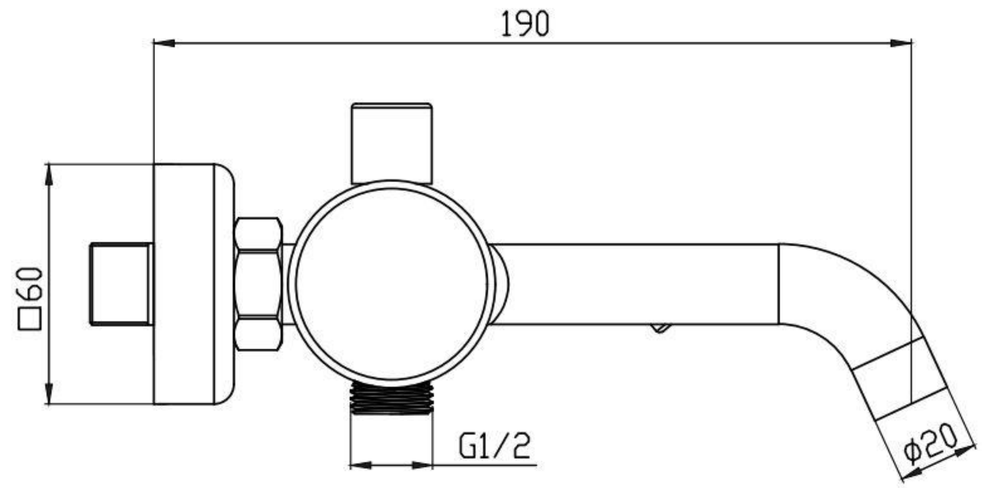
190
□60
G1/2
ø20

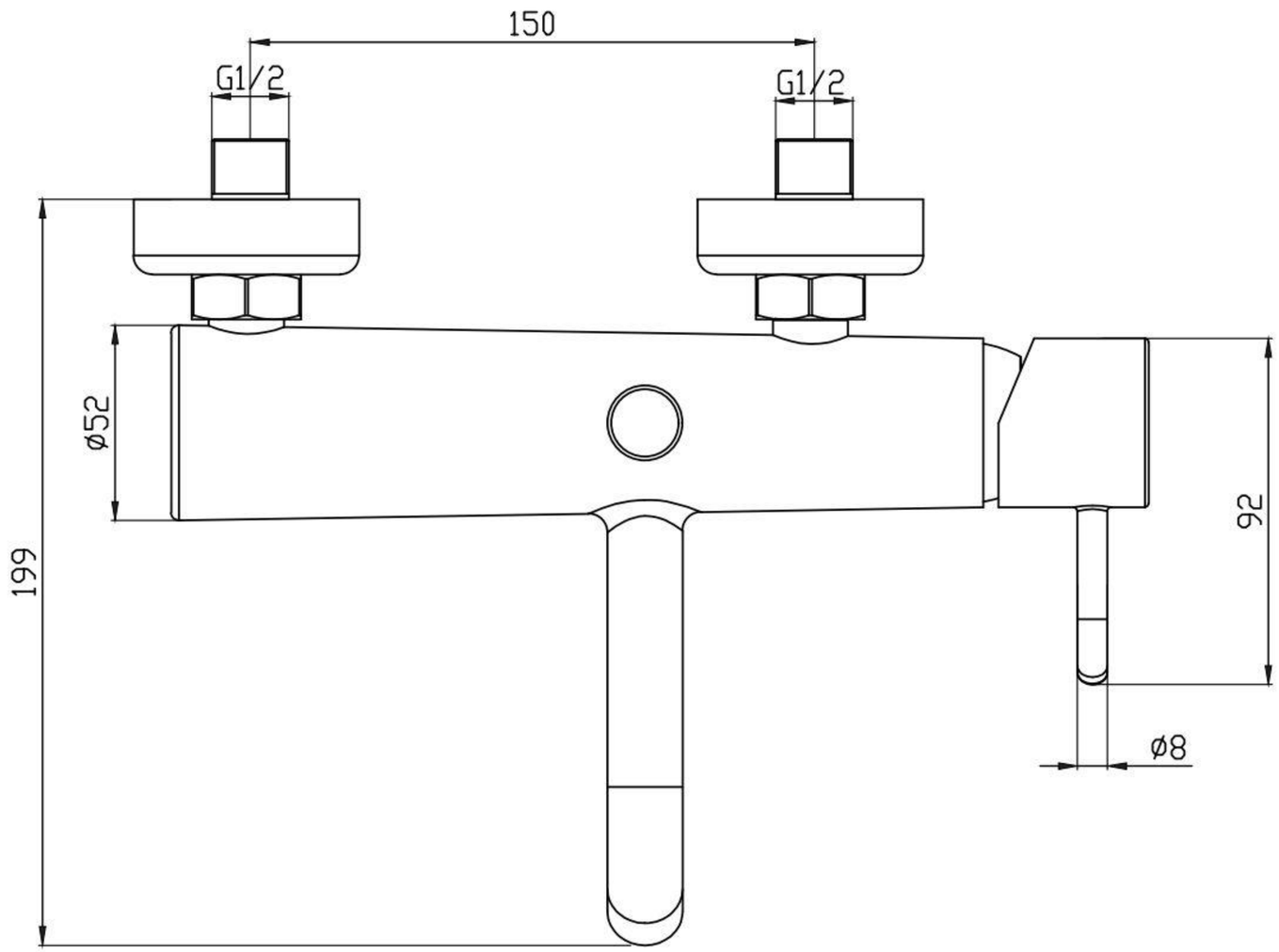
150
G1/2
G1/2
ø52
199
92
ø8