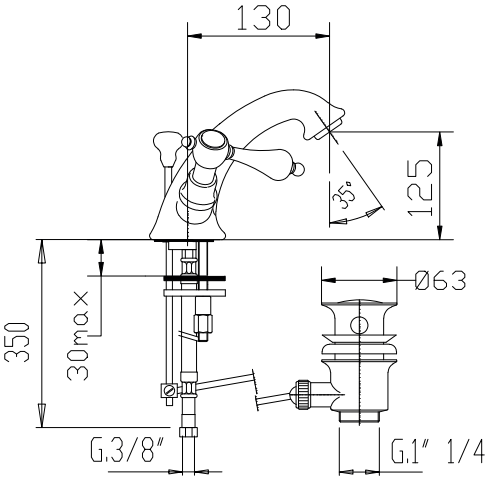
130
125
35°
350
30max
Ø63
G.3/8"
G.1" 1/4